Tuberías y accesorios para aplicaciones industriales y comerciales

Sistema push-fit
Peso ligero
Resistente al fuego

Aplicaciones
- Por encima o por debajo del suelo
- Completamente intercambiables entre sistemas por gravedad y sistemas

Datos
- Dimensiones estándar Ø40 - Ø250 mm
- Longitudes estándar 0.15 - 6 metros
- Amplia gama de accesorios
- Junta anular incluida (una junta anular para gravedad y sifónico)
- Acero inoxidable AISI304/EN 1.4301 o AISI316L/ EN 1.4404

Variantes
- Gama de juntas anulares para varias aplicaciones

Opciones
- Gama de sujeciones para tubos
- Tubo de acceso con puerta abisagrada
- Ratstop
- Cortador de tubos eléctrico o manual

Véase base de datos sobre los productos en www.blucher.com

SISTEMAS COMPLETOS

Se puede utilizar el sistema BLÜCHER® EuroPipe para muchos propósitos, tales como el drenaje de aguas residuales, el drenaje de aguas pluviales, sistemas de limpieza de vacío, el drenaje del techo.

Sistema de drenaje para residuales, gravedad

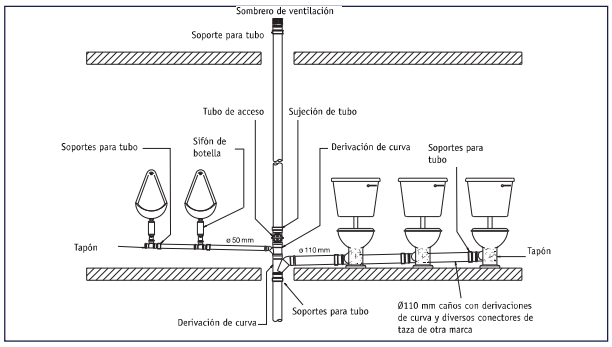

Sistema de drenaje para residuales, vacío

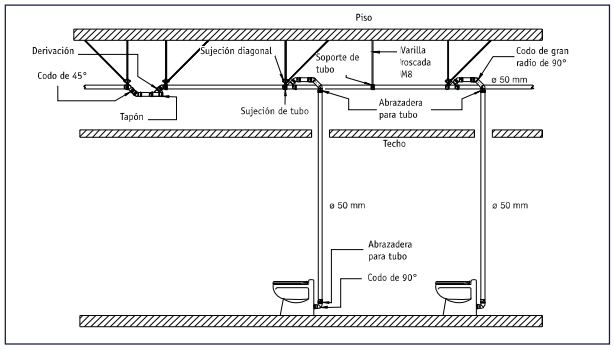

Instalación subterránea

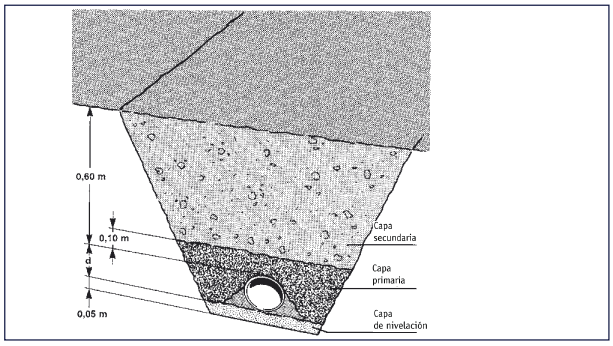

Subterráneo, tubería construida en hormigón

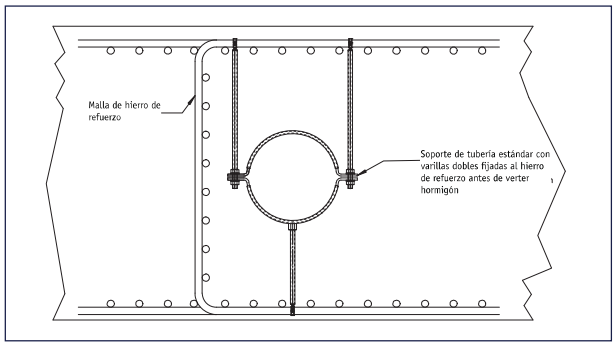

Instalación sifónica para aguas pluviales

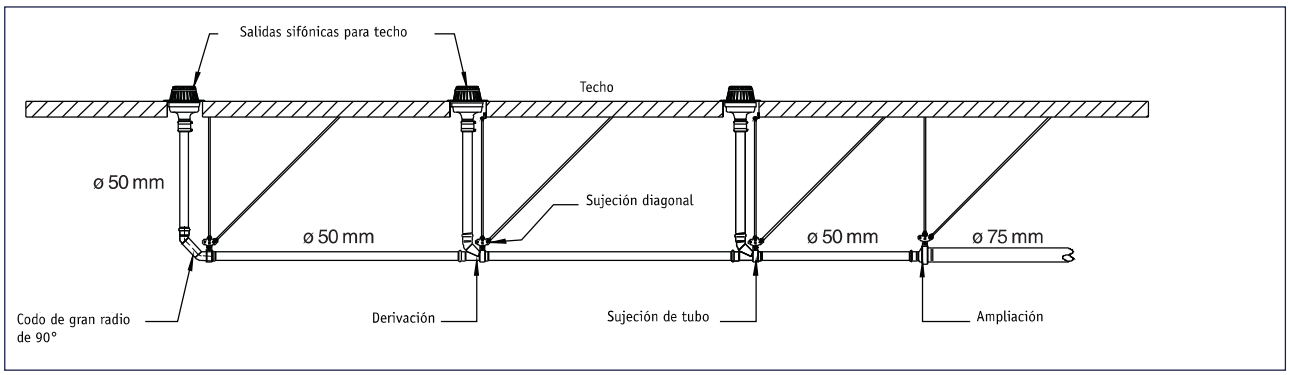

Ejemplos de instalación

Tubería vertical

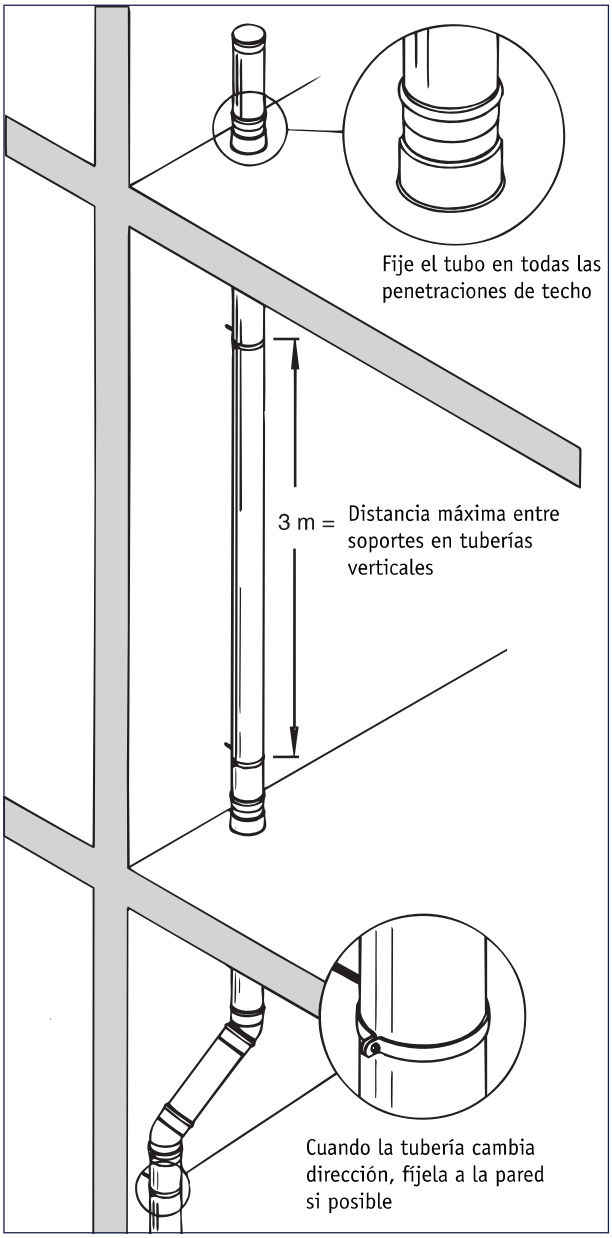

Tubería horizontal

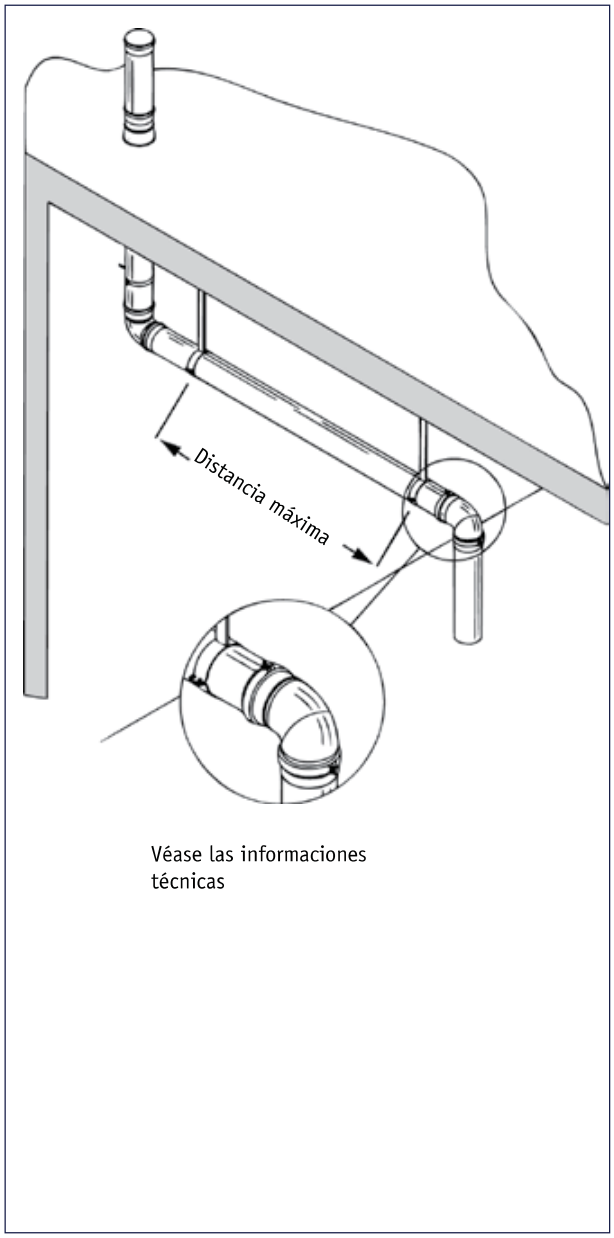

Usualmente es suficiente un punto de fijación por piso. En oposición a las tuberías de plástico, las tuberías de acero inoxidable requieren solo un soporte de tuberías por 3 metros lo que resulta en menos ruido y una instalación más rápida.

Para obtener más especificaciones e instrucciones de la instalación, véase el catálogo:
Technical information on BLÜCHER® EuroPipe.

Tramos de tuberías horizontales deben ser instalados con inclinación. Si no está disponible ningún cálculo de auto-limpieza, se recomienda una inclinación del 20 ‰ en sistemas de gravedad. Tramos de tuberías horizontales en sistemas de vacío deben ser instalados de acuerdo con las recomendaciones del proveedor de los sistemas de vacío.

Al conectar mayores derivaciones, es necesario fijar la tubería justamente debajo de la derivación.